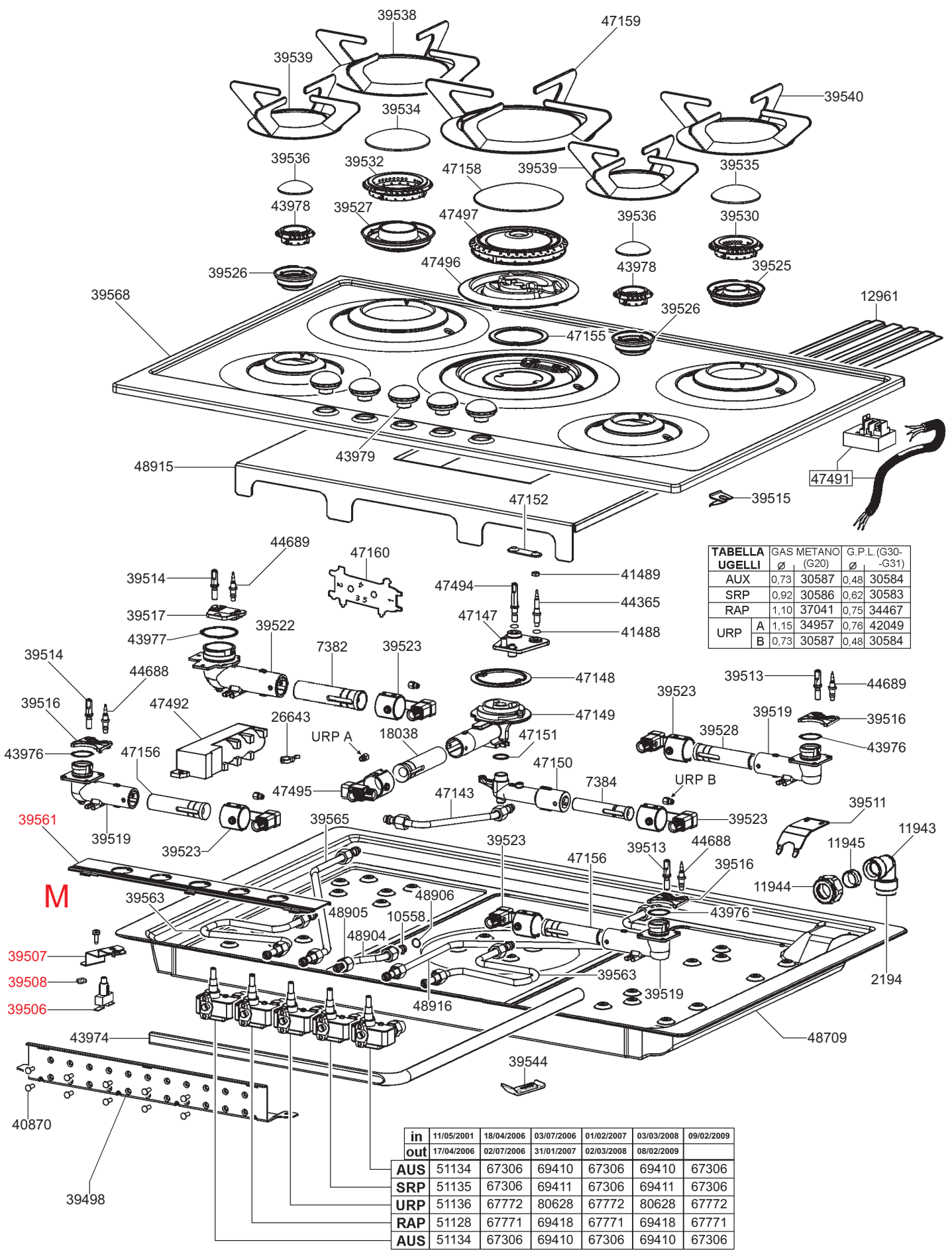

TABELLA UGELLI		GAS METANO (G20)		G.P.L.(G30--G31)	
		Ø		Ø	
AUX		0,73	30587	0,48	30584
SRP		0,92	30586	0,62	30583
RAP		1,10	37041	0,75	34467
URP	A	1,15	34957	0,76	42049
	B	0,73	30587	0,48	30584

in	11/05/2001	18/04/2006	03/07/2006	01/02/2007	03/03/2008	09/02/2009
out	17/04/2006	02/07/2006	31/01/2007	02/03/2008	08/02/2009	
AUS	51134	67306	69410	67306	69410	67306
SRP	51135	67306	69411	67306	69411	67306
URP	51136	67772	80628	67772	80628	67772
RAP	51128	67771	69418	67771	69418	67771
AUS	51134	67306	69410	67306	69410	67306

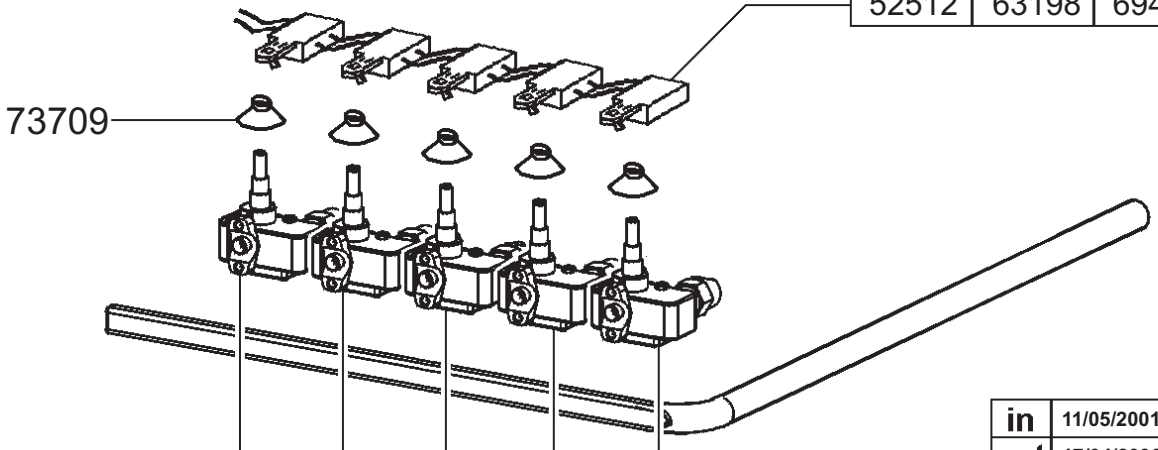

in	28/10/2002	03/07/2006	01/02/2007	03/03/2008	09/02/2009
out	02/07/2006	31/01/2007	02/03/2008	08/02/2009	
	52512	63198	69409	63198	69409

in	11/05/2001	18/04/2006	03/07/2006	01/02/2007	03/03/2008	09/02/2009
out	17/04/2006	02/07/2006	31/01/2007	02/03/2008	08/02/2009	
AUS	51134	67306	69410	67306	69410	67306
SRP	51135	67306	69411	67306	69411	67306
URP	51136	67772	80628	67772	80628	67772
RAP	51128	67771	69418	67771	69418	67771
AUS	51134	67306	69410	67306	69410	67306